Terrasheater.nl
uw terrasverwarming expert
Retselseweg 6 | 5473 HC | Heeswijk-Dinther

BURDA PERFECTCLIME SINCE 1990

RELAX GLASS IP65

BRELG1200 BRELG1200R
BRELG1500 BRELG1500RD
BRELG1800 BRELG1800RD
BRELG2200 BRELG2200RD
BRELG3000 BRELG3000RD

R: Mit Schalterbedienung/with power switch function/avec fonction de commutation/ con funzione di interruttore di alimentazione/ con función de interruptor de encendido/ Met schakelaarbediening
RD: Mit Fernbedienung/with remote control function/avec télécommande/con telecomando/con control remote/ Met afstandsbediening

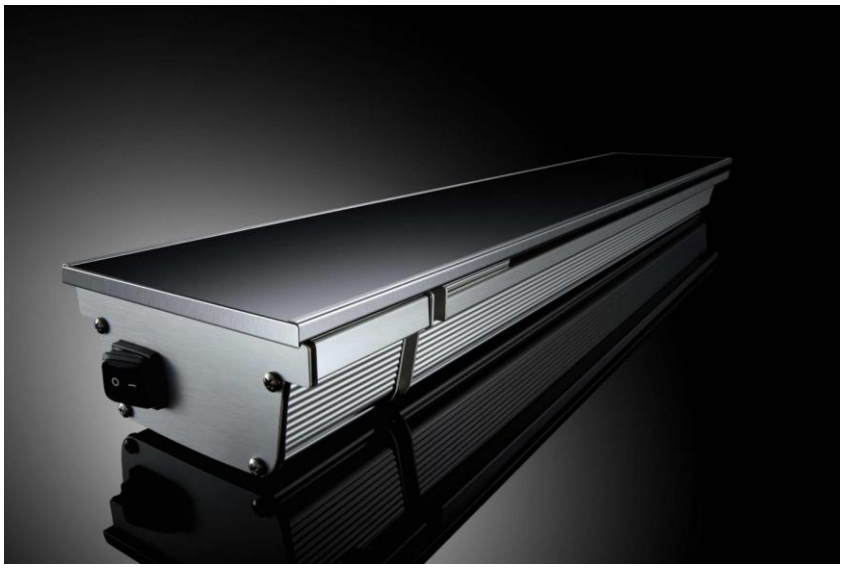

MONTAGE- UND GEBRAUCHSANWEISUNG
INSTRUCTIONS FOR USE
MODE D'EMPLOI
ISTRUZIONE PER L'USO
INSTRUCCIONES DE MONTAJE Y USO
GEBRUIKSAANWIJZING

Irrtum und technische Änderungen vorbehalten · Subject to errors and technical changes · Sous reserve d'erreurs et de modifications techniques · Excepto erro ou alteracao tecnica · Salvo error o modificacion tecnica · Fouten en technische wijzigingen voorbehouden

Burda Worldwide Technologies GmbH– Rudolf-Diesel Straße 18 – D-65760 Eschborn
T: +49 6173 324240 - F:+49 6173 3242424 - info@burdawtg.de – www.burdawtg.com

IMPORTANT INFORMATION

Please carefully read the Operation Manual before using the infrared heater. This Operation Manual contains the important information on your safety, as well as some recommendations on proper use of the appliance and its maintenance.

INTENDED USE:

The device is warming outdoors.

WHAT'S IN THE BOX

- Heater fitted with flexible cord and plug.
- Operating and Installation Instructions.
- One small box contains 2 sets of Brackets.
- One remote controller , only for remote control model

SAFETY INSTRUCTIONS

- During use of the infrared heater, it is necessary to observe some precautions. Improper operation with disregard of precautions may result in infliction of harm to health of the user and other people, as well as in infliction of damage to their property.
- Use only the voltage specified on the rating plate of the heater.
- ONLY connect the appliance to a properly installed socket-outlet with earth contact.
- The heater should be connected to the electric mains equipped with an automatic circuit breaker.
- The unit must be handled with care, and avoid vibration or hitting.
- WARNING: FIRE RISK EXISTS IF THE HEATER IS COVERED BY OR POSITIONED CLOSE TO CURTAINS OR OTHER COMBUSTIBLE MATERIALS. Do not place any clothing, towels or similar to dry over the heater! Overheating and risk of fire!
- Do not use the appliance areas where gasoline, paint or other flammable liquids are used or stored.
- Do not use the appliance in particularly in dusty or where explosives are stored.
- Do not use the appliance in a building site, green house, barn or in animal stables.
- Do not use the appliance as a sauna heater.
- Do not use this unit in the place of animal propagating and rising.
- **Warning**: Do not touch the radiating plate. Temperature of radiating boards during operation of the heater may reach 380 °C. To avoid burns, do not touch the appliance surface by hand and other body parts. It is also necessary to avoid touching the heater whilst the appliance is switched on, as severe burns may result. The appliance can take up to 1 hour to cool down after switching it off.
- Do not place any items of clothing, hand towels or similar over the heater to dry. Risk of overheating and fire hazard.
- Do not leave the heater unattended whilst in use.
- Do not use this heater on a wet surface, or where it can fall or be pushed into water.
- Do not reach for an appliance that has fallen into water. Switch off at supply and unplug immediately.
- If the supply cord is damaged, it must be replaced by the manufacturer, its service agent or similarly qualified persons in order to avoid a hazard.
- If the heater is defective, it must be checked and repaired by the manufacturer, its service agent or similarly qualified persons for repair.
- Do not operate appliance with wet hands.
- Use this appliance only as described in this manual. Any other use is not recommended by the manufacturer and may cause fire, electric shock or injury.
- Do not use abrasive cleaning products on this appliance. If the body becomes dirty, wipe off dust with a cloth, and the radiating boards should be wiped in cold condition with a damp soft cloth. Always remove plug from the mains supply before cleaning.
- The heater must be installed at least 1.8 m above the floor.
- The heater must not be located immediately below a socket-outlet. The heater must not be located in front of a socket-outlet. They should be located outside the physical footprint of the units to minimize heat build-up behind the heater.
- The installation must be equipped with a standard electrical power point with a break contact distance of at least 3mm. The standard power point must be installed by a licensed electrician.
- If the heater is to be mounted on an incline (eg. Sloping or angled ceiling), ensure the electrical connection is located at that lowest point of the heater.
- Do not connect the appliance to the mains source until

it has been installed in its final location and adjusted to the position it will be used in.

- Do not operate with the cord coiled up as this could cause a buildup of heat, which could pose a hazard.
- The use of an extension cord with this appliance is not recommended.
- Do not allow cord to come in contact with heated surfaces during operation.
- Do not run cord under carpeting, throw rugs or runners etc. Arrange cord away from areas where it is likely to be tripped over.
- This appliance is not intended for use by persons (including children) with reduced physical, sensory or mental capabilities, or lack of experience and knowledge, unless they have been given supervision or instruction concerning use of the appliance by a person responsible for their safety.
- Children should be supervised to ensure that they do not play with the appliance.
- The appliance is only intended for the purpose described in user manual.
- Do not use appliance or any part of the appliance out of the intended use to avoid risk.
- The use of attachments which are not recommended or sold by the appliance manufacturer may cause a risk of injury to persons.
- Install and operate the heater in strictly horizontal position on the ceiling or ceiling structural surface. The thermal resistance of the ceiling coating and ceiling material should be at least 80 °C.
- WARNING: This heater is not equipped with a device to control the room temperature. This heater is to be used in open, alfresco environment or large areas with high ceilings. The heater must not be within reach from the floor, as severe burns may occur due to high surface temperatures. Do not use this heater in small rooms or where the room or area is occupied by persons not capable of leaving the room on their own, persons who are unable to operate the heater safely and with the guidelines of the use manual, unless constant supervision is provided.
- WARNING: The heater must not be used if the glass panels are damaged.
- **This appliance can be used by children aged from 8 years and above and persons with reduced physical, sensory or mental capabilities or lack of experience and knowledge if they have been given supervision or instruction concerning use of the appliance in a safe way and understand the hazards involved. Children shall not play with the appliance. Cleaning and user maintenance shall not be made by children without supervision.**
- Children of less than 3 years should be kept away unless continuously supervised.
- Children aged from 3 years and less than 8 years shall only switch on/off the appliance provided that it has been placed or installed in its intended normal operating position and they have been given supervision or instruction concerning use of the appliance in a safe way and understand the hazards involved. Children aged from 3 years and less than 8 years shall not plug in, regulate and clean the appliance or perform user maintenance.
- CAUTION- Some parts of this product can become very hot and cause burns. Particular attention has to be given where children and vulnerable people are present.

HOW TO OPERATE THE HEATER

General design layout

BRELG1200, BRELG1200R

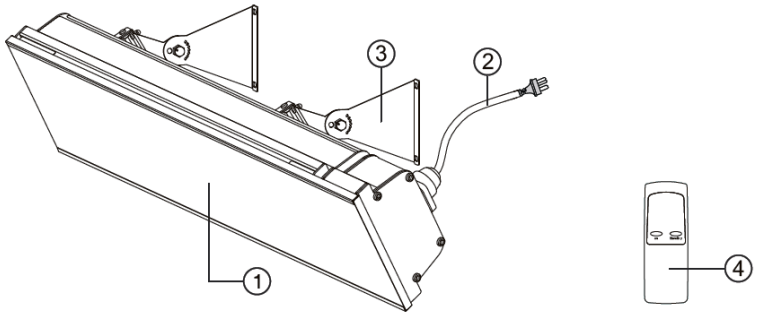

1. Ceramic glass panel
2. Power cords and plug
3. Brackets for wall or ceiling mounting
4. Remote control (only for model CH12A10BR)

BRELG1500/RD, BRELG1800/RD, BRELG2200/RD, BRELG3000/RD

①Ceramic glass panel

②ON/OFF main power switch

③power cords and plug

④brackets for wall or ceiling mounting

⑤ Remote control (only for the model with R)

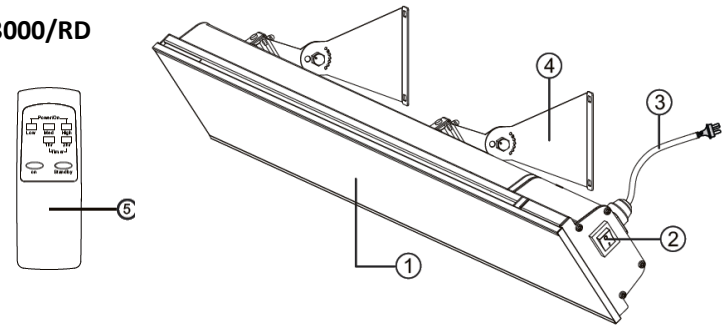

Technical Specification

MODEL NAME	BRELG1200/R	BRELG1500/RD	BRELG1800/RD	BRELG2200/RD	BRELG3000/RD
Voltage	230-240V~ ,50Hz	230-240V~ ,50Hz	230-240V~ ,50Hz	230-240V~ ,50Hz	230-240V~ ,50Hz
Rated power (W)	1200	1500	1800	2200	3000W
Installation	Wall mounted Ceiling mounted	Wall mounted Ceiling mounted	Wall mounted Ceiling mounted	Wall-mounted	Wall mounted Ceiling mounted
Min. Mounting height (M)	1.8	1.8	1.8	2.1	2.1
Electric protection class	I	I	I	I	I
Water splash proof rate	IP65	IP65	IP65	IP65	IP65
The length of cable(mm)	1800	1800	1800	1800	1800
Unit size- L*W*H(mm) (without bracket)	585 x 170 x 80	900 x 170 x 80	900 x 170 x 80	900 x 170 x 80	1286 x 170 x 80

OPERATION

WARNING!

Slight crackles may be heard during the heating or cooling period. This is normal operational noise.

NOTE:

- ✓ After switching on the appliance for the first time and following extended periods on non-use, the appliance may expel a slight odor for a short time. It will not affect the use of the heater.
- ✓ To exclude unpleasant burnt odor, it is recommended to keep the heater clean preventing accumulation of dust on it.
- ✓ The distance between the heater and the remote control should be less than **3 metre** and the remote control must be directly point to the receiver on the front panel during the operation.

BRELG1200

Warming: In case of direct connection to the supply line, a bipolar switch or a bipolar circuit breaker with contact opening distance of at least 3mm must be fitted upstream from the supply line. Contact an authorized service technician if you are unsure if you have a switch or a circuit breaker installed on the premises.

- Plug in the device in the socket of main power, the heater starts heating.
- Unplug the device from the socket or press the switch or the circuit break to power off the device.

BRELG1200R

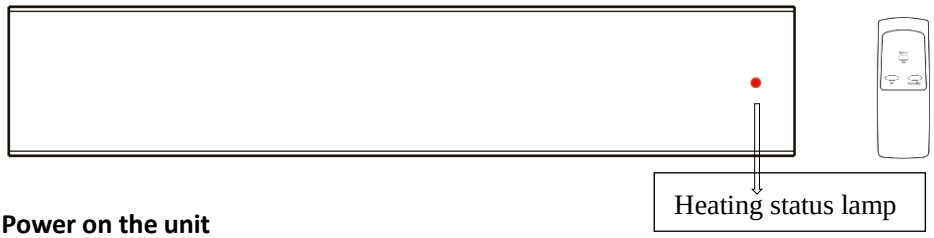

Power on the unit

1. Plug in the device, the device will sound 1 beep, the device is in standby mode, the heating status lamp is flashing (Picture 1).

(picture 1)

2. Press the button “ON” on the remote control, the device starts to heat, and the heating status lamp will turn in red (picture 2)

(picture 2)

3. Press the button “standby” on the remote control, the device will sound 1 beep and revert to Standby Mode, the Stand-by lamp is flashing (picture 1).

4. Power off the unit, unplug the device from the socket or press the switch or the circuit break to power off the device.

Set the Timer function

Press the Timer control buttons ”1hr”, to activate 1-hour delay-off timer function. The heating status lamp will turn to green (picture 3), the device will be switch off after 1 hour, and revert to standby mode (Picture 2).

(picture 3)

BRELG1500, BRELG1800, BRELG2200, BRELG3000

Connect the unit to the main power, press the switch to the position of I : ON, the red operation indicator will light to indicate the heater is on and the heater will begin to radiate infrared heat.

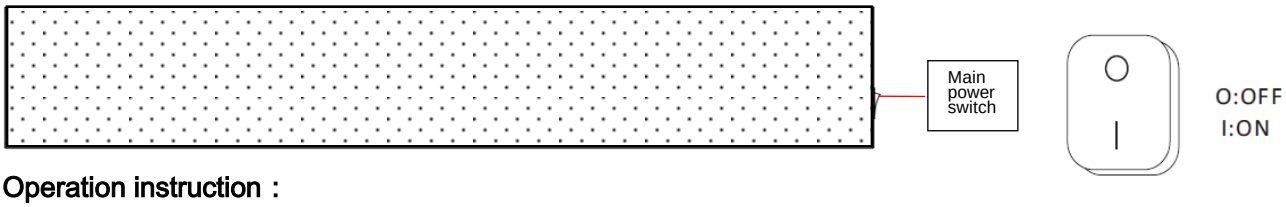

Operation instruction：

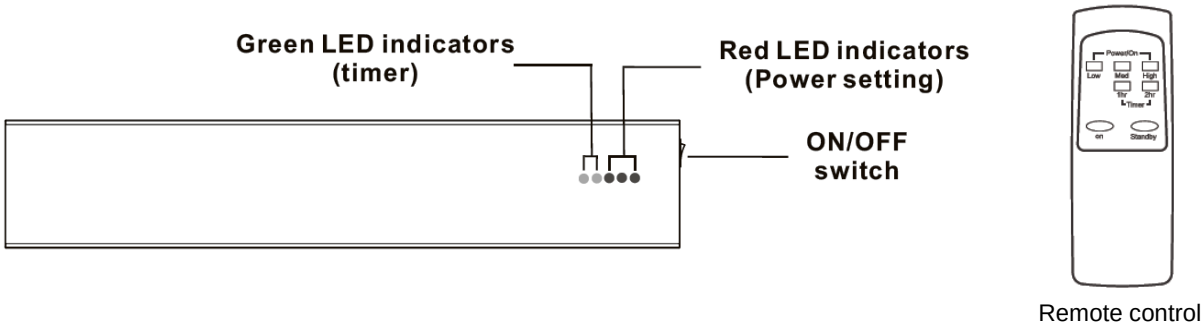

1, Plug in the device, and then press the switch to the position of I (refer to the picture 4). The device will sound 1 beep, the heater will begin in Standby mode. At this time, the lowest power setting LED will be flashing to indicate the unit is in Standby (picture 5).

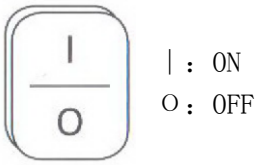

picture 4

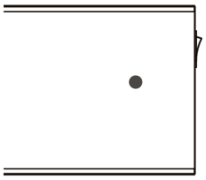

picture 5

2、Point the remote control directly to the LED's, press 'LOW', 'MED', 'HIGH' to set your desired power setting. (Picture 6, 7, 8)

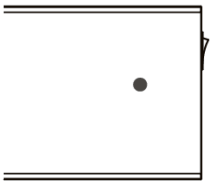

picture 6
LOW setting

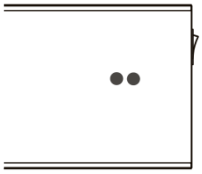

picture 7
MED setting

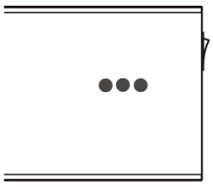

picture 8
HIGH setting

3, To set the heater to standby mode point the remote control directly at the receiver and press 'STANDBY'. At this time the lowest heat temperature setting LED will be flashing to indicate the unit is in STANDBY mode.

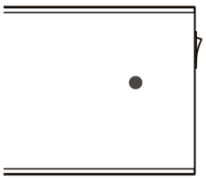

picture 9

CAUTION: There is a built in safety feature that will automatically trigger the heater to go into standby mode after eight hours of continuous operation. At this time the lowest heat temperature setting LED will be flashing to indicate the safety feature has executed.

4. Timer function:

Press the button of hour zone of remote control (Picture 10), the delay-off timer (1 hour, 2 hours or 3 hours) can be activated.

4.1 Point the remote control directly to the receiver and press the button of “1”, a single green LED will illuminate directly beside the power LED’s, this will trigger the heater to automatically go into STANDBY mode after 1 hour (60 minutes) of operation. Once in STANDBY mode a single red LED will be flashing.

picture 10

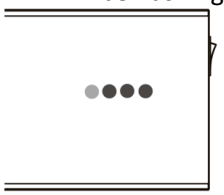

picture 11: 1 hour timer

4.2 Point the remote control directly to the receiver and press the button of “2”, a single green LED light will illuminate with a gap between the heat and timer LED’s on the unit, this will trigger the heater to automatically go into STANDBY mode after 2 hours (120 minutes) of operation. Once in STANDBY mode a single red LED will be flashing.

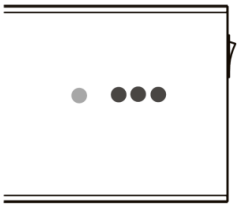

picture 12 : 2 hours timer

4.3 Point the remote control directly to the receiver and press the button of “1” and “2”, both green LED lights will illuminate, this will trigger the heater to automatically go into STANDBY mode after 3 hours (180 minutes) of operation. Once in STANDBY mode a single red LED will be flashing.

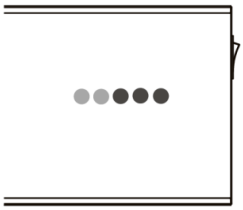

picture 13 : 3 hours timer

INSTALLATION

Before installation, read the manual carefully.

The heater must be installed in accordance with the manufacturer’s installation instructions

This heater comes with a pair of stainless steel adjustable angle mounting brackets. The adjustable angle enables the heater to be installed on vertical, horizontal and inclined surfaces.

Ceiling mounted (BRELG1200/R, BRELG1500/RD, BRELG1800/RD, BRELG3000/RD)

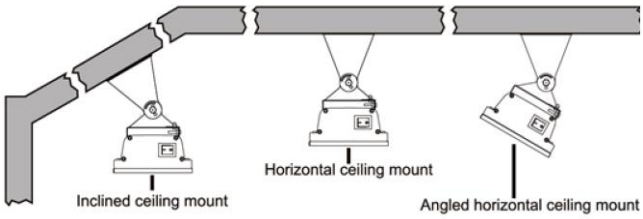

The ideal mounting position is directly above the area to be heated with a longitudinal orientation and facing vertically downwards.

Warning: The heater must never be installed in the upwards or inwards facing position, the heating surface must always be positioned to direct the heat in a downwards or outwards direction.

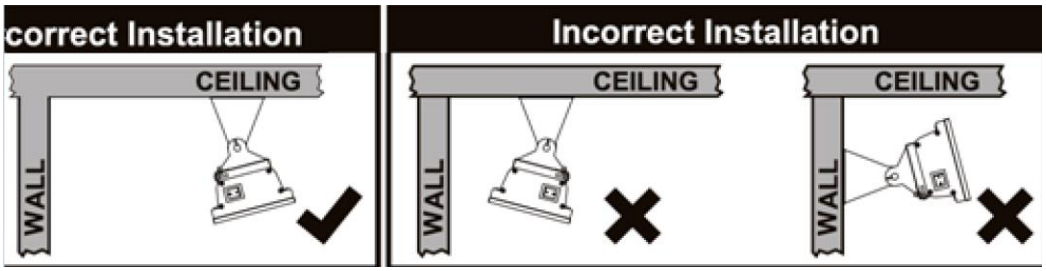

Clearances

*** for 1200W / 1500W / 1800W, # for 3000W**

Minimum clearances when mounting the heater parallel with a ceiling.

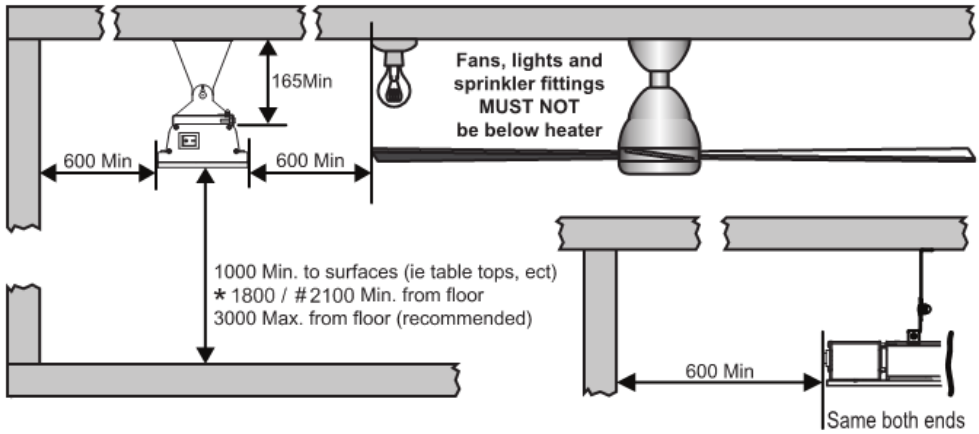

Minimum clearances when mounting the heater at an angle to the ceiling.

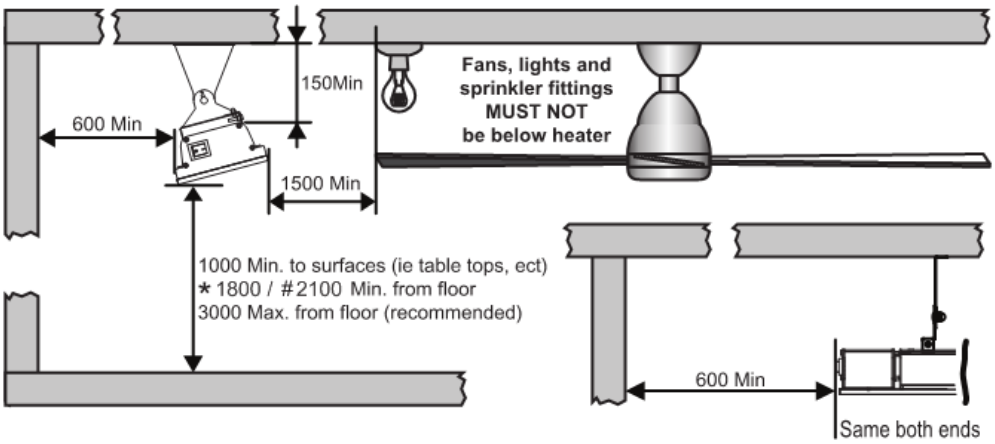

Wall-mounted installation (BRELG1200/R, BRELG1500/RD, BRELG1800/RD, BRELG2200/RD, BRELG3000/RD)

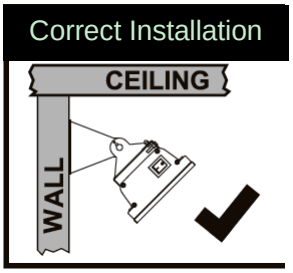

*** for 1200W / 1500W / 1800W, # for 2200W / 3000W**

Minimum clearances when mounting the heater on A VERTICAL WALL.

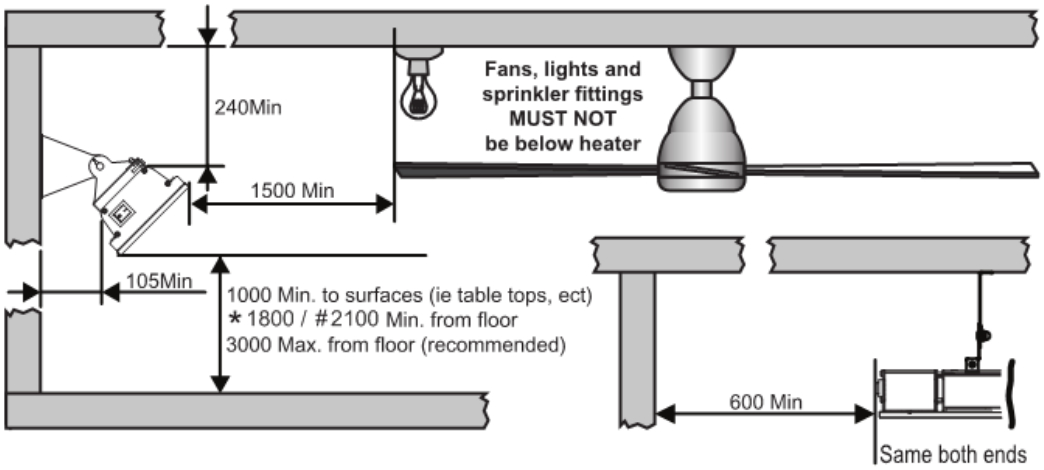

Installation Process

WARNING! Mounting of the infrared heater and its connection to the electric mains should be carried out only by qualified specialists according to the Electrical Installation Regulations and Power System Safety Standards.

1. Open the factory package and carefully take the heater out.
2. Take out the packing paper sheet from the end of heater
3. Take out one pair of mounting Brackets. These adjustable brackets allow direct ceiling or wall mount, and come with preset angle options of parallel, 15°, 30°, 45° and height 165mm.

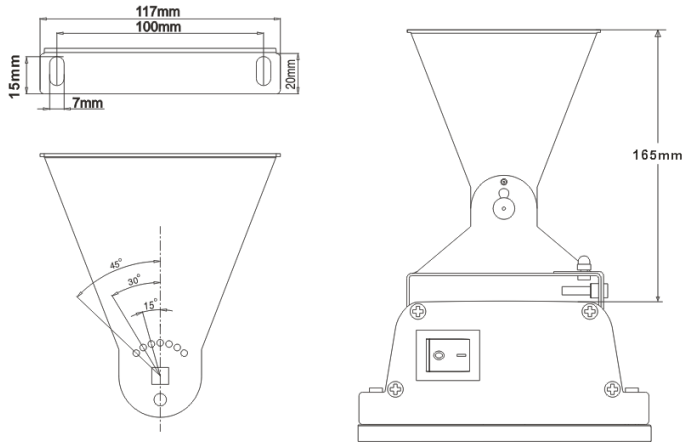

4. The correct installation process, as per the diagram above, select the heater location on the ceiling by locating the stud or structural beams to ensure secure fastening of the heater, whilst observing the minimum clearances from the floor and other objections.

5. Install two brackets on the ceiling or wall with the following minimum recommended bracket distance “B”.

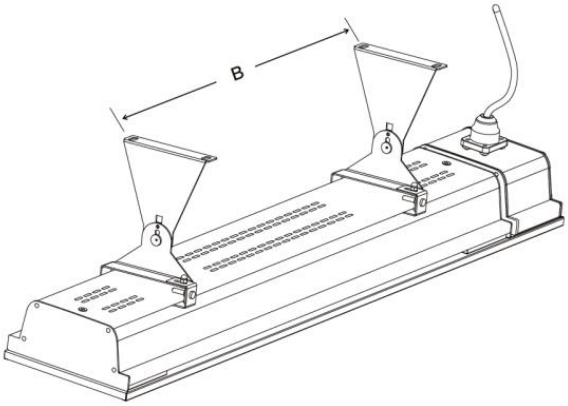

Model No	"B" MINIMUM DISTANCE (mm)
1200W	300 ±20
1500W	500 ±50
1800W	500 ±50
2200W	500 ±50
3000W	650±50

6. Set the adjustable angle mounting brackets to desired angle and fasten brackets by spanner
For ceiling mounted installation, the available mount angles are restricted to 0°, 15° and 30° only.
For wall mounted installation, the available mount angles are restricted to 15°, 30° and 45° only.

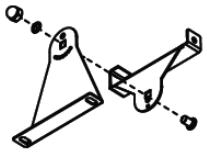

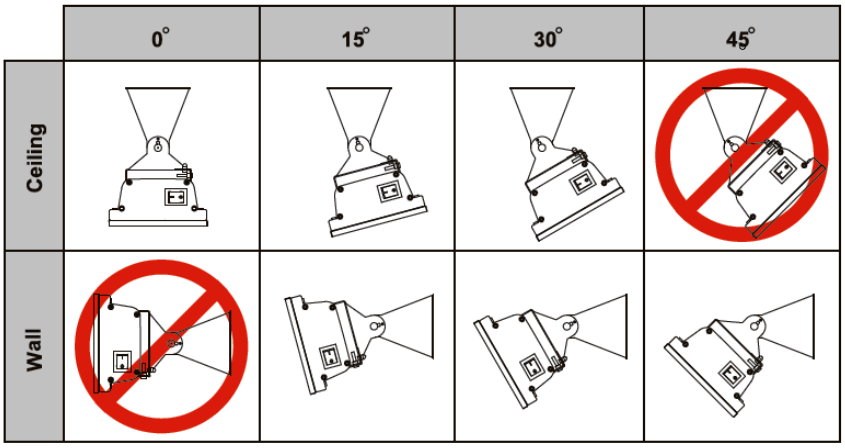

7. Hang the heater on the brackets and firmly secure in place with the mounting bracket locking plates by tightening bolts labelled A.

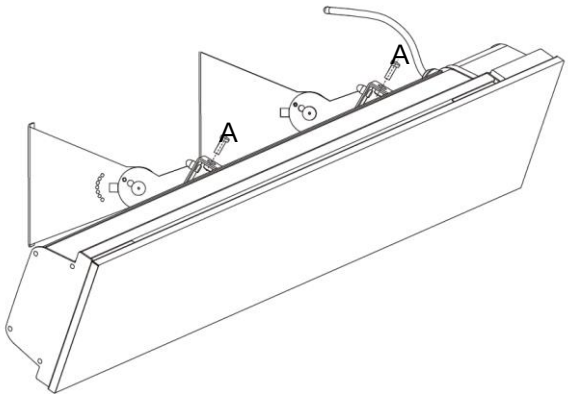

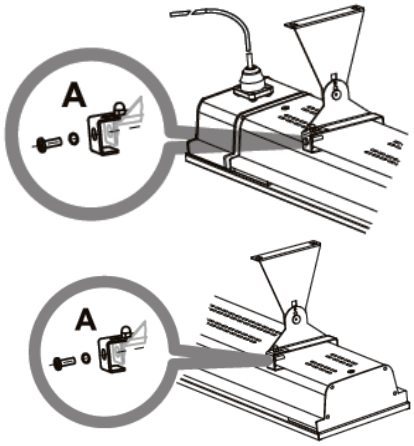

NOTE:

✓ Depending on material and design of ceiling structural elements, the heater must be secured with the correct fasteners. The weight of the heater is up to 5.3Kg, the installation location must be able to hold 5 times the weight of the heater. In the cavity above the radiator, a sufficient exchange of air for heat dissipation must be ensured.

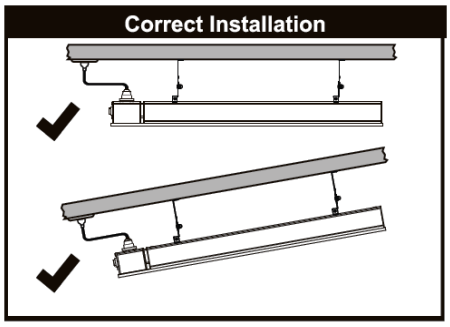

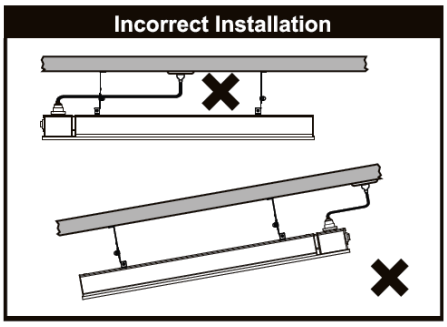

Connection to electric mains

- The heater is designed for connection to the single-phase 230-240V~ 50Hz electric mains equipped with a earth.
- Before connection, make sure that specifications of the electric mains at the connection point meet the single-phase 230-240V~ 50Hz voltage.
- The electric mains should be equipped with an automatic circuit breaker with rated current not less than 16A.
- The heater must not be located immediately below a power point. Power point should not be located at the back of the heater. The power point needs to be located outside the physical footprint of the heater to minimize heat build-up behind the heater.
- If the heater is to be mounted on an incline (eg. Vaulted ceiling), ensure the power point located at that lowest point of the heater.

MAINTENANCE

- Any maintenance should only be carried out by a qualified electrician.
- During operation, it is necessary to periodically (once a year) check the electric cable contacts and terminal connectors for good tightening.
- If the body becomes dirty, wipe off dust with a towel, and the radiating boards should be wiped in cold condition with a damp soft rag.

WARNING! Never immerse the appliance in water! Danger to life!

TROUBLESHOOTING

Possible malfunctions are given in Table below.

SYMPTOM	CAUSE
Will not heat / No operation indicator	Check that power is connected and switched on
Heater smells when first used.	This is caused by oil or dust left over from the manufacturing process and will stop after a short time
Faint smell for short periods after turning on the heater	This is normal and should stop after a short time
Heater smells when turned on after periods of no use	Build-up of debris and dust on the heater, Switch the heater off and allow it to cool down and then clean
Clinking noises when heater is turned on and after being turned off	This is expansion and contraction noises of the heaters metal components and is normal
Poor heating performance	Exposure to extreme ambient conditions such as high winds / excessively cold temperatures can lower the heating performance of an outdoor installation Unit is not installed in correct position, possibly too high or heater is too small for recommended area.
There is a burning smell and or strange sounds (other than normal expansion and contraction noises) coming from the unit	Turn off the heater, and contact seller.
When associated circuit breaker (safety, ground) is thrown or a fuse is blown	Turn off the heater, and contact your authorized electrical installer
Poor heating performance	Incorrectly sized installation, contact your authorized electrical installer
	Faulty heater element, turn off the heater, and contact seller

Packaging

Packaging materials are chosen with consideration to environment and are therefore recyclable.

Handling of product at end of working life

The symbol left implies this product may contain substances necessary for functionality of product but potentially dangerous for the environment. The product should not be disposed mixed with general household waste but delivered to a designated collection point for environmental recycling. Please contact local authority for further details of your nearest designated collection point.

WIRING SCHEMATIC DIAGRAMS

BRELG1200

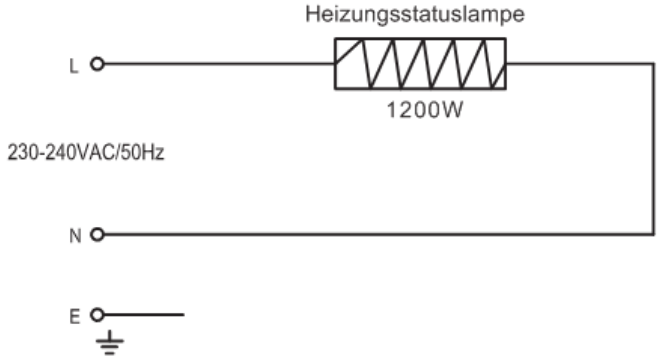

BRELG1200R

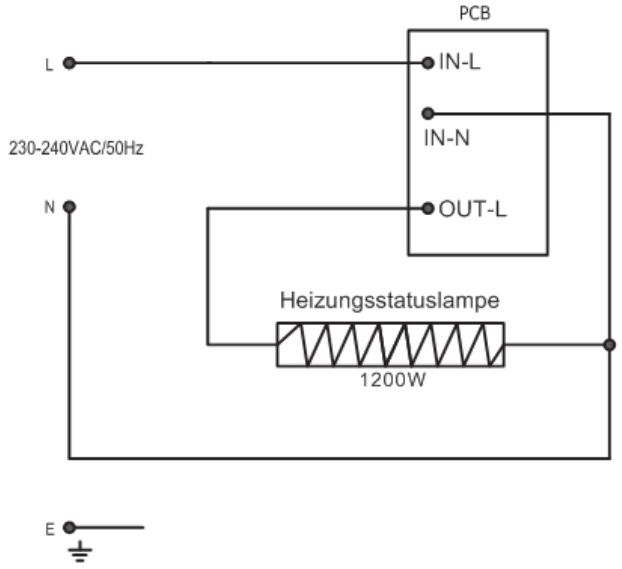

BRELG1500, BRELG1800, BRELG2200

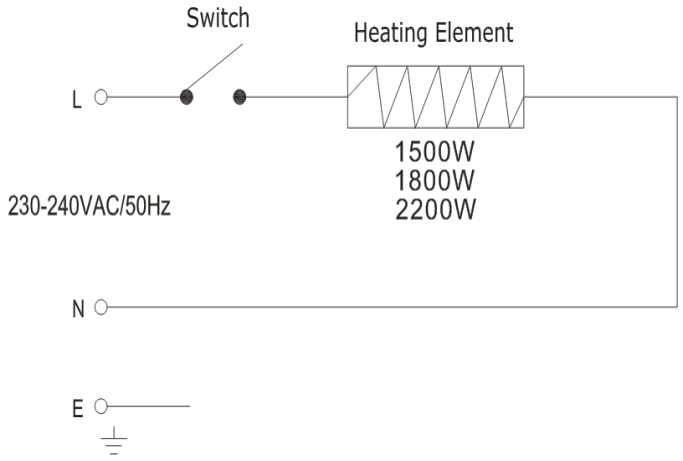

BRELG1500RD, BRELG1800RD, BRELG2200RD

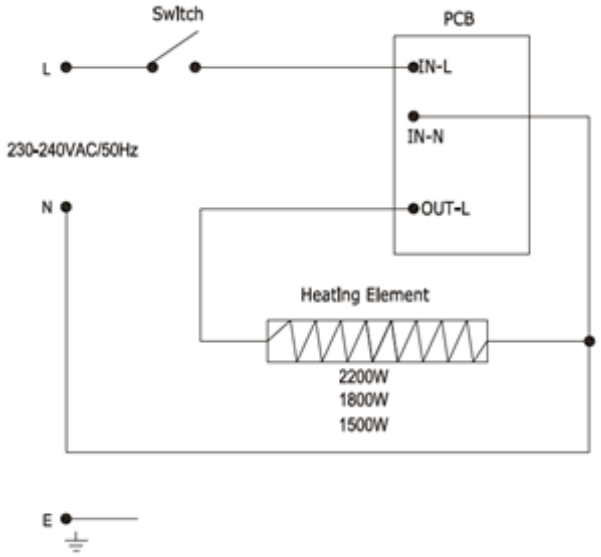

BRELG3000

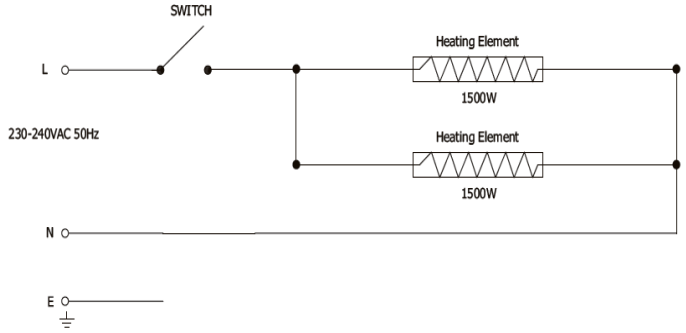

BRELG3000RD

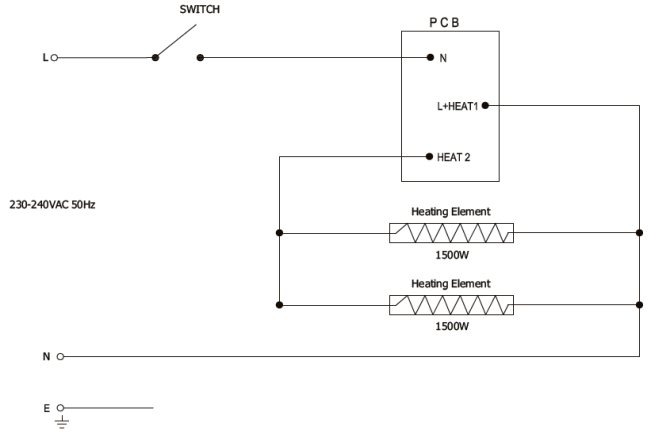

BELANGRIJKE INFORMATIE

Lees de gebruiksaanwijzing aandachtig door voordat u de infrarood verwarming gebruikt. Deze gebruiksaanwijzing bevat belangrijke informatie over uw veiligheid, evenals een aantal aanbevelingen omtrent het juiste gebruik van het apparaat en het onderhoud ervan.

GEBRUIKSDOEL:

Het apparaat verwarmt buitenshuis.

WAT ZIT ER IN DE DOOS

- Verwarming voorzien van flexibel snoer en stekker.
- Bedienings- en Installatie-instructies.
- Een kleine doos bevat 2 sets met klemmen.
- Afstandsbediening – enkel voor modellen R en RD

VEILIGHEIDSINSTRUCTIES

- Tijdens gebruik van de infrarood-verwarming is het noodzakelijk een aantal voorzorgsmaatregelen te nemen. Onjuiste bediening waarbij u geen voorzorgsmaatregelen neemt kan leiden tot beïnvloeding van de gezondheid van de gebruiker en andere mensen, evenals het optreden van schade aan hun eigendommen.
- Gebruik alleen het voltage gespecificeerd op het kenplaatje van de verwarming.
- Sluit het apparaat ALLEEN op een correct geïnstalleerde wandcontactdoos met een geaard contact.
- De verwarming moet worden aangesloten op elektrische hoofdstroom voorzien van een automatische stroomonderbreker.
- De unit moet voorzichtig worden behandeld en trilling of vallen voorkomen.
- WAARSCHUWING: ER BESTAAT BRANDGEVAAR ALS DE VERWARMING IS AFGEDEKT DOOR OF GEPLAATST IN DE BUURT VAN GORDIJNEN OF ANDERE BRANDBARE MATERIALEN. Leg geen kleding, handdoeken of vergelijkbare items te drogen op de verwarming! Oververhitting en risico op brand!
- Gebruik het apparaat niet in gebieden waar benzine, verf of andere brandbare vloeistoffen worden gebruikt of opgeslagen.
- Gebruik het apparaat niet in bijzonder stoffige omgevingen of waar explosieven liggen opgeslagen.
- Gebruik het apparaat niet als een sauna-verwarming.
- Gebruik deze unit niet in een ruimte waar dieren worden gefokt of opgroeien.
- **Waarschuwing**: De temperatuur van stralingsplaten tijdens gebruik van de verwarming kan 380 °C bereiken. Om brandwonden te voorkomen raakt u het oppervlak van het apparaat niet aan met de handen of andere lichaamsdelen. Het is ook noodzakelijk te voorkomen dat u de verwarming aanraakt wanneer het apparaat wordt aangezet, omdat ernstige brandwonden kunnen optreden. Het apparaat kan er 1 uur over doen om af te koelen nadat het is uitgezet.
- Leg geen kledingstukken, handdoeken of vergelijkbare items op de verwarming te drogen. Risico op oververhitting en brandgevaar.
- Laat de verwarming niet zonder toezicht als deze in gebruik is.
- Gebruik deze verwarming niet op een nat oppervlak of wanneer hij kan vallen of geduwd worden in water.
- Probeer een apparaat dat in het water is gevallen niet aan te raken. Schakel de stroom af en neem de stekker er onmiddellijk uit.
- Als het stroomsnoer beschadigd is, moet het worden vervangen door de fabrikant, zijn vertegenwoordiger of vergelijkbare erkende personen om gevaar te voorkomen.
- Als de verwarming defect is, moet deze worden gecontroleerd en gerepareerd door de fabrikant, zijn vertegenwoordiger of vergelijkbare erkende personen voor reparatie.
- Bedien het apparaat niet met natte handen.
- Gebruik het apparaat alleen zoals omschreven in deze handleiding. Enig ander gebruik wordt niet aanbevolen door de fabrikant en kan leiden tot brand, elektrische schok of letsel.
- Gebruik geen schurende schoonmaakmiddelen op dit apparaat. Als de behuizing vies wordt, veegt u het stof eraf met een doek, en de stralingsplaten moeten worden geveegd als de koud zijn met een vochtige zachte doek. Verwijder altijd de stekker uit het stopcontact vóór het reinigen.
- De verwarming moet worden geïnstalleerd tenminste 1,8 m boven de vloer.
- De verwarming mag niet worden geplaatst direct onder een wandcontactdoos. De verwarming mag

niet worden geplaatst voor een wandcontactdoos. Ze moeten zich bevinden buiten het fysieke looppad van de units om de ophoping van hitte achter de verwarming te voorkomen.

- De installatie moet worden voorzien van een standaard elektrisch stopcontact met een stroomonderbreker van tenminste 3mm. Het standaard stroompunt moet worden geïnstalleerd door een erkende elektricien.
- Als de verwarming moet worden bevestigd op een schuine hoek (b.v. dalend of hoekplafond), zorg er dan voor dat de elektrische aansluiting zich bevindt op het laagste punt van de verwarming.
- Sluit het apparaat niet aan op de hoofdstroom totdat het geïnstalleerd is op zijn uiteindelijke plaats en aangepast aan de positie waarin het zal worden gebruikt.
- Bedien het niet als het snoer is opgerold omdat dit een ophoping van hitte kan veroorzaken, hetgeen gevaar kan opleveren.
- Het gebruik van een verlengsnoer met dit apparaat wordt niet aanbevolen.
- Zorg ervoor dat het snoer niet in contact komt met hete oppervlakken tijdens bediening.
- Leg het snoer niet onder vloerbedekking, losse tapijten of lopers etc. Leg het snoer altijd neer op plaatsen waar men er niet over kan struikelen.
- Dit apparaat is niet bedoeld voor gebruik door personen (inclusief kinderen) met verminderde fysieke, sensorische of mentale capaciteiten, of gebrek aan ervaring en kennis, tenzij ze onder toezicht staan of instructies hebben gekregen omtrent het gebruik van het apparaat door een persoon die verantwoordelijk is voor hun veiligheid.
- Kinderen dienen onder toezicht te staan om ervoor te zorgen dat ze niet gaan spelen met het apparaat.
- Het apparaat is uitsluitend bedoeld voor het doel omschreven in deze gebruiksaanwijzing.
- Gebruik het apparaat of enig onderdeel ervan niet buiten het bestemde doel om risico's te vermijden.
- Het gebruik van aanhangsels niet aanbevolen of verkocht door de fabrikant van het apparaat kan een risico op letsel veroorzaken voor personen.
- Installeer en bedien de verwarming in een strikt horizontale stand aan het plafond of de plafondophanging. De thermische weerstand van de coating van het plafond en plafondmateriaal dient tenminste 80 °C te zijn.
- WAARSCHUWING: Deze verwarming is niet voorzien van een apparaat dat de kamertemperatuur beheerst. Deze verwarming dient te worden gebruikt in open, al-fresco omgeving of grote ruimtes met hoge plafonds. De verwarming moet binnen het bereik van de vloer zijn, omdat ernstige brandwonden kunnen optreden als gevolgd van hoge oppervlak-temperaturen. Gebruik deze verwarming niet in kleine kamers of wanneer de kamer of ruimte wordt gebruikt door personen die niet in staat zijn de kamer zelf te verlaten, personen die niet in staat zijn de verwarming veilig te bedienen volgens de richtlijnen, tenzij continu toezicht wordt voorzien.
- WAARSCHUWING: De verwarming mag niet worden gebruikt als de glazen panelen zijn beschadigd.
- **Dit apparaat kan worden gebruikt door kinderen vanaf 8 jaar en personen met verminderde fysieke, sensorische of mentale capaciteiten of gebrek aan ervaring en kennis als ze onder toezicht staan of instructie krijgen omtrent het gebruik van het apparaat op een veilige manier en de erbij komende gevaren begrijpen. Kinderen mogen niet spelen met het apparaat. Reinigen en gebruiksonderhoud mag niet worden uitgevoerd door kinderen zonder toezicht.**
- Kinderen jonger dan 3 jaar moeten uit de buurt worden gehouden tenzij continu onder toezicht.
- Kinderen vanaf 3 jaar maar jonger dan 8 jaar mogen het apparaat alleen aan/uit schakelen op voorwaarde dat het geplaatst of geïnstalleerd is in zijn bedoelde normale bedienstand en ze onder toezicht staan of instructies krijgen omtrent het gebruik van het apparaat op een veilige manier en de erbij komende gevaren begrijpen. Kinderen vanaf 3 jaar maar jonger dan 8 jaar mogen het apparaat niet in het stopcontact steken, uitregelen of reinigen dan wel gebruiksonderhoud uitvoeren.

LET OP- Sommige onderdelen van dit product kunnen zeer heet worden en brandwonden veroorzaken. Bijzondere aandacht dient te worden besteed als kinderen of kwetsbare personen aanwezig zijn

HOE BEDIENT U DE VERWARMING

Algemeen ontwerp-overzicht

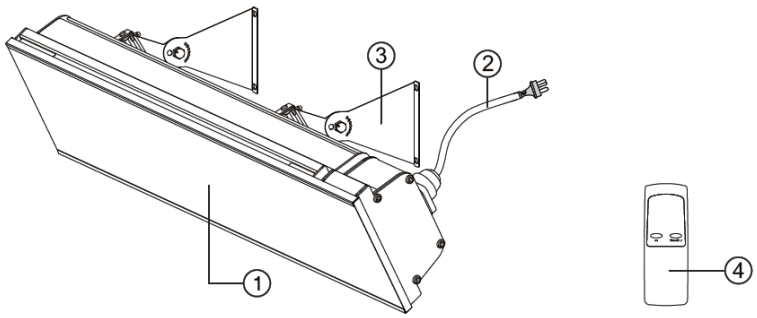

1. Keramisch glazen paneel
2. Netsnoeren en stekker
3. Beugels voor wand- of plafondmontag
4. Afstandsbediening AAN/UIT (enkel voor modellen 1200R)

BRELG1500/RD, BRELG1800/RD, BRELG2200/RD, BRELG3000/RD

1. Keramisch glazen paneel
2. AAN/UIT
3. Netsnoeren en stekker
4. Beugels voor wand- of plafondmontag
5. Afstandsbediening (enkel voor modellen RD)

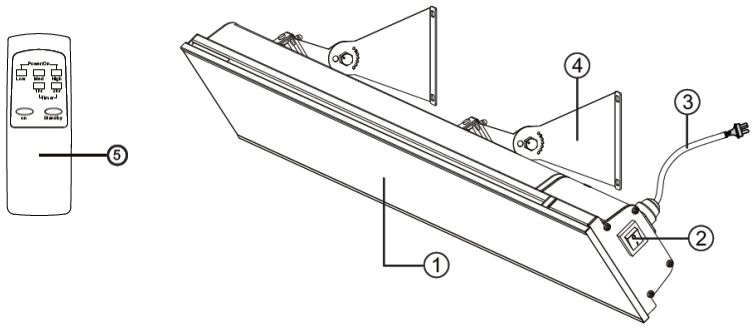

Technische specificaties

MODELNAAM	BRELG1200/R	BRELG1500/RD	BRELG1800/RD	BRELG2200/RD	BRELG3000/RD
Spanning	230-240V~ , 50Hz	230-240V~ , 50Hz	230-240V~ ,50Hz	230-240V~ ,50Hz	230-240V~ ,50Hz
Nominaal vermogen (W)	1200	1500	1800	2200	3000W
Installatie	Muur/Plafond-bevestiging	Muur/Plafond-bevestiging	Muur/Plafond-bevestiging	Muur-bevestiging	Muur/Plafond-bevestiging
Min. bevestigingshoogte (M)	1.8	1.8	1.8	2.1	2.1
Elektrische beschermingsklasse	I	I	I	I	I
Ratio waterspatten-bestendigheid	IP65	IP65	IP65	IP65	IP65
Snoerlengte (mm)	1800	1800	1800	1800	1800
Unit grootte-LxBxH (zonder klem)	585 x 170 x 80	900 x 170 x 80	900 x 170 x 80	900 x 170 x 80	1286 x 170 x 80

BEDIENING

WAARSCHUWING! Er kunnen lichte knisper geluiden worden gehoord tijdens de verwarmings- of afkoelperiode. Dit is normaal bedieningsgeluid.

OPMERKING:

- ✓ Na het voor het eerst inschakelen van het apparaat en na langere periodes van niet-gebruik kan het apparaat gedurende korte tijd een lichte geur afgeven. Dit beïnvloedt het gebruik van de verwarming niet.
- ✓ Om onplezierige brandluchtjes te voorkomen, wordt aanbevolen de verwarming schoon te houden waarbij ophoping van stof wordt voorkomen
- ✓ De afstand tussen de verwarming en de afstandsbediening moet minder dan **3 meter zijn** en de afstandsbediening moet direct naar de ontvanger op het voorpaneel wijzen tijdens bediening.

BRELG1200

LET OP:

Bij rechtstreekse aansluiting op de toevoerleiding moet voor de toevoerleiding een tweepolige schakelaar of bipolaire prestatieschakelaar met een contactopeningsafstand van minstens 3 mm worden aangebracht. Neem contact op met een geautoriseerde servicetechnieker als u niet zeker bent of in het gebied een schakelaar of een veiligheidsschakelaar geïnstalleerd is.

- ➢ Steek het apparaat in de stekkerdoos van de hoofdstroomtoevoer, de verwarmingsstraler begint te verwarmen.
- ➢ Trek het apparaat uit de stekkerdoos of druk de schakelaar of de stroomcircuitonderbreking in om het apparaat uit te schakelen.

BRELG1200R

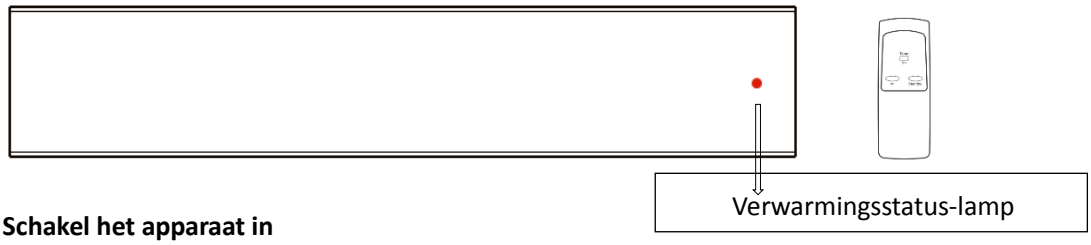

Schakel het apparaat in

1. Sluit het apparaat aan. Het apparaat laat een pieptoon horen. Het apparaat bevindt zich nu in stand-by-modus, de lamp van de verwarmingsstatus knippert (afbeelding 1).	(Afbeelding 1).
2. Druk op de toets "ON" op de afstandsbediening. Het apparaat begint te verwarmen en de lamp brandt rood (afbeelding 2)	(Afbeelding 2)
3. Druk op de toets "Stand-by" op de afstandsbediening. Het apparaat laat een pieptoon weerklinken en gaat terug in stand-bymodus. De stand-bylamp knippert (afbeelding 1).	
4. Toestel uitschakelen:	

Trek het apparaat uit de stekkerdoos of druk de schakelaar of de stroomcircuitonderbreking in om het apparaat uit te schakelen.	
<u>Timer functie</u> Druk op de timer-regeltoets "1 uur" op de afstandsbediening om de timerfunctie voor een uur vertraging te activeren. De lamp van de verwarmstatus brandt groen (afbeelding 3), het apparaat schakelt na een uur uit. en keert terug in stand-by-modus (afbeelding 2).	(Afbeelding 3)

BRELG1500, BRELG1800, BRELG2200, BRELG3000

Sluit het apparaat op de hoofdstroomtoevoer aan en zet de schakelaar op **I**: **ON**. De rode bedrijfsindicatie brandt om aan te geven dat de verwarming ingeschakeld is. De verwarming begint infraroodwarmte af te stralen.

BRELG1500RD, BRELG1800RD, BRELG2200RD, BRELG3000RD

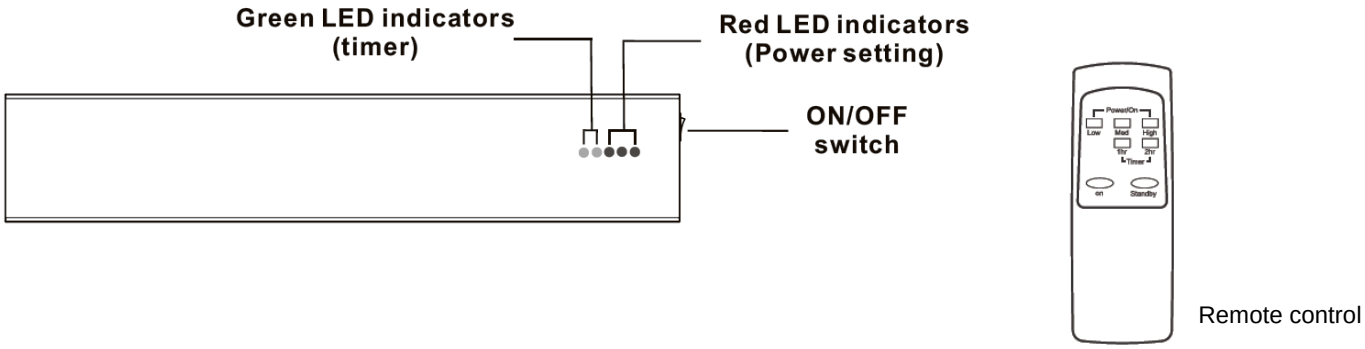

1. Sluit het apparaat aan en druk op de schakelaar in de **positie I** (zie afbeelding 4). Het apparaat laat een pieptoon weerklinken en de verwarming start in stand-bymodus. Op dit tijdstip knippert de led met de laagste vermogensinstelling om aan te geven dat het apparaat ingeschakeld is in stand-by (afbeelding 5).

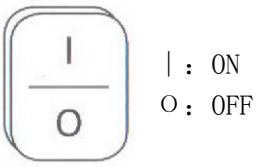

afbeelding 4

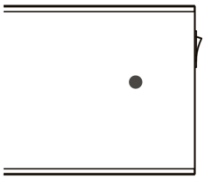

afbeelding 5

2. Richt de afstandsbediening op de led-lampen van de straler en druk op de toetsen 'LOW', 'MED' of 'HIGH' om het gewenste verwarmingsvermogen in te stellen. (Afbeelding 6, 7, 8)

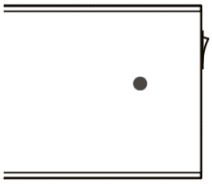

Afbeelding 6
LOW setting

Afbeelding 7
MED setting

Afbeelding 8
HIGH setting

3. Om het verwarmingsapparaat in de stand-by-modus te schakelen, richt u de afstandsbediening direct op de receiver en drukt u op "STAND-BY". Op dit ogenblik knippert de led voor de laagste verwarmtemperatuur om aan te geven dat het apparaat zich in STAND-BY-modus bevindt (afbeelding 9).

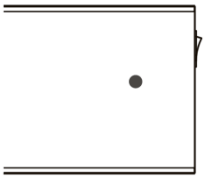

Afbeelding 9

OPGELET: het apparaat is met een geïntegreerde veiligheidsfunctie uitgerust, die het verwarmingsapparaat na acht uur continue werking automatisch in de stand-by-modus schakelt. Op dit ogenblik knippert de led voor de laagste verwarmingstemperatuurinstelling om aan te geven dat de veiligheidsfunctie werd uitgevoerd.

4. Timer functie:

Druk de toets van de uurzone van de afstandsbediening (afbeelding 10) in om de uitschakelvertraging (1 uur, 2 uren of 3 uren) te activeren.

4.1 Richt de afstandsbediening direct op de ontvanger en druk op de toets "1". Een afzonderlijke groene led brandt direct naast de bedrijfsled. Daardoor wordt de verwarming na 60 minuten automatisch in de STAND-BY-modus geschakeld. In de STAND-BY-modus knippert een afzonderlijke rode led (afbeelding 11)

Bild 10

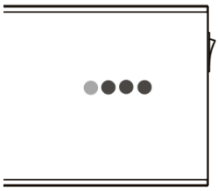

afbeelding 11: 1h

(1) 4.2

Richt de afstandsbediening direct op de ontvanger en druk op de toets "2". Een afzonderlijke groene led brandt met een onderbreking tussen de verwarm- en timer-leds op het apparaat. Daardoor wordt de verwarming na twee bedrijfsuren (120 minuten) automatisch in de STAND-BY-modus geschakeld. In de STAND-BY-modus knippert een afzonderlijke rode led, afbeelding 12.

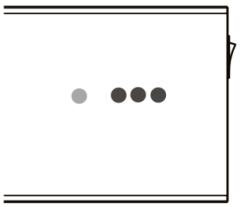

afbeelding 12: 2h Timer

(2) 4.3 Richt de afstandsbediening direct op de receiver en druk op de toetsen „1“ en „2“. Beide groene ledindicaties branden. Daardoor wordt de verwarming na drie uren (180 minuten) automatisch in de STAND-BY-modus geschakeld. In de STAND-BY-modus knippert een afzonderlijke rode led.

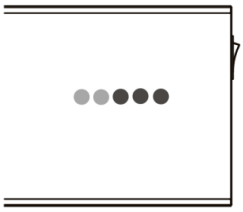

afbeelding 13: 3h

INSTALLATIE

Lees de handleiding aandachtig vóór installatie.

De verwarming moet worden geïnstalleerd in overeenstemming met de installatie-instructies van de fabrikant

Deze verwarming wordt geleverd met een paar roestvrijstalen verstelbare hoek-bevestigingsklemmen. De verstelbare hoek maakt het mogelijk om de verwarming te installeren op verticale, horizontale en verzonken oppervlakken.

Plafond-bevestiging

(BRELG1200/R, BRELG1500/RD, BRELG1800/RD, BRELG3000/RD)

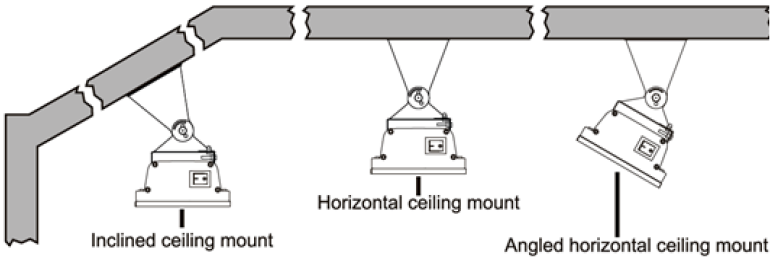

De ideale bevestigingspositie is direct boven het gebied dat verwarmd moet worden met een longitudinale oriëntatie en er verticaal naar omlaag kijkend.

Waarschuwing: De verwarming mag nooit worden geïnstalleerd in de positie ernaar kijkend omlaag of naar binnen, het verwarmingsoppervlak moet altijd worden geplaatst om de warmte omlaag te sturen in de richting omlaag of naar buiten

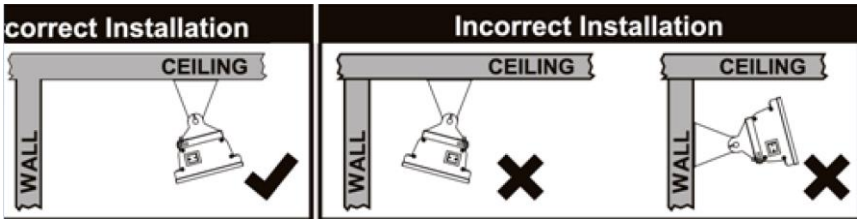

Afstand * voor 1200W / 1500W / 1800W, # voor 3000W

De minimale vrije ruimtes bij het bevestigen van de verwarming tegen een hoek van het plafond. Unit in mm.

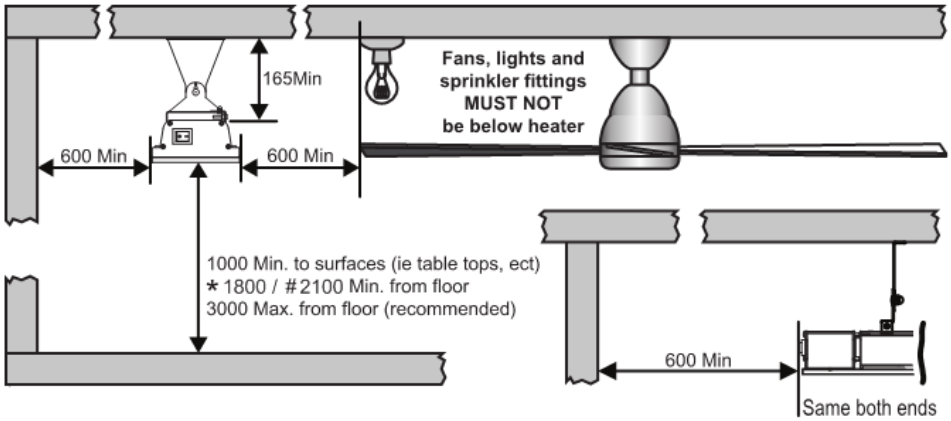

De minimale vrije ruimtes bij het bevestigen van de verwarming tegen EEN VERTICALE MUUR.

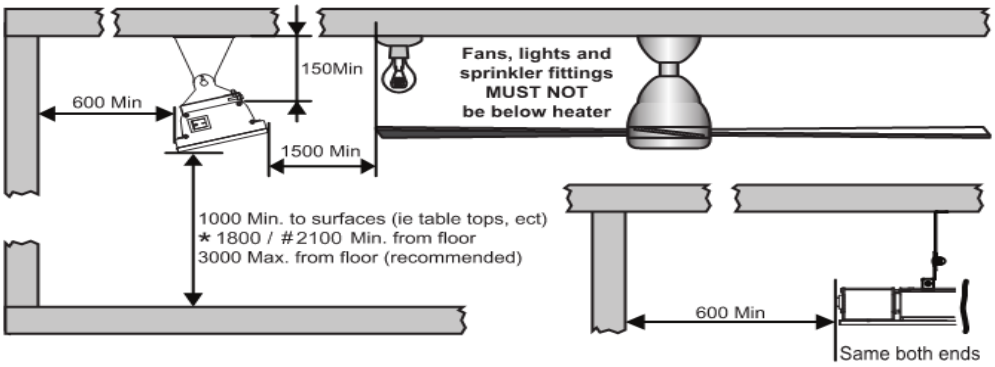

Muur-bevestiging installatie
(BRELG1200/R, BRELG1500/RD, BRELG1800/RD, BRELG2200/RD, BRELG3000/RD)

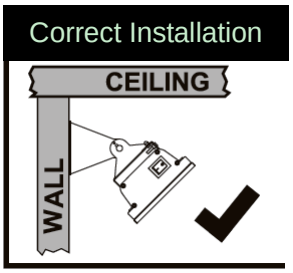

Afstand * voor 1200W / 1500W / 1800W, # voor 2200W / 3000W

De minimale vrije ruimtes bij het bevestigen van de verwarming parallel aan een plafond Unit in mm.

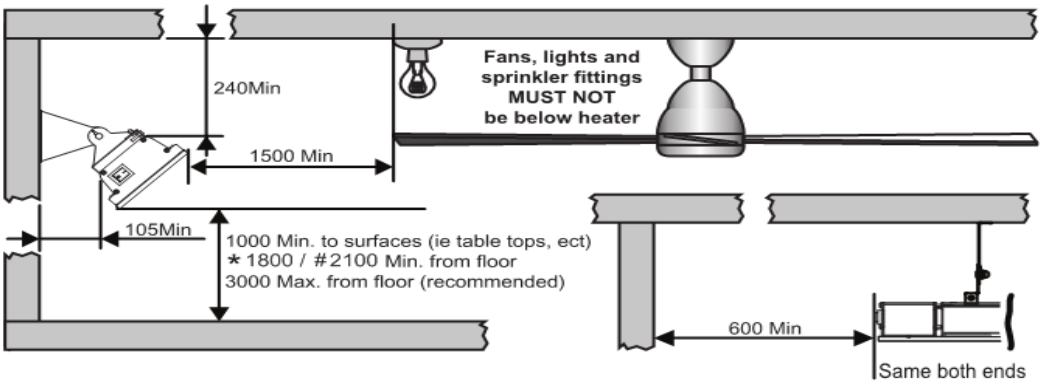

Installatie-procedure

WAARSCHUWING! Bevestiging van de infrarood verwarming en de aansluiting ervan aan de hoofdstroom mag alleen worden uitgevoerd door erkend specialisten in overeenstemming met de Regelgeving Elektrische installatie en de Veiligheidsstandaarden Stroomsysteem.

1. Open de fabrieksverpakking en neem de verwarming er voorzichtig uit.
2. Haal het verpakkingspapier van het einde van de verwarming eruit
3. Haal een paar bevestigingsklemmen eruit. Deze instelbare klemmen maken directe plafond- of wandbevestiging mogelijk, en worden geleverd met vooraf ingesteld hoekopties zijnde parallel, 15°, 30°, 45° en hoogte 165mm.

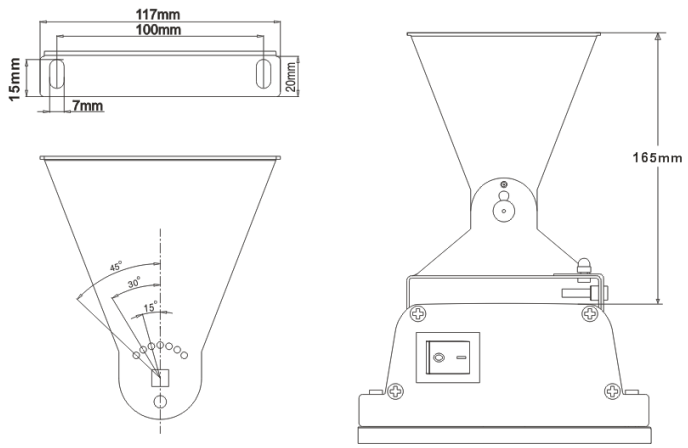

4. De correcte installatieprocedure volgens het bovenstaande diagram kiest de verwarmingslocatie op het plafond door de balk of dragende bogen te kiezen om te zorgen voor veilige bevestiging van de verwarming, waarbij de minimale vrije ruimtes vanaf de vloer en andere voorwerpen in acht worden genomen.

5. Plaats twee klemmen aan het plafond of de muur met de volgende minimaal aanbevolen klemafstand “B”.

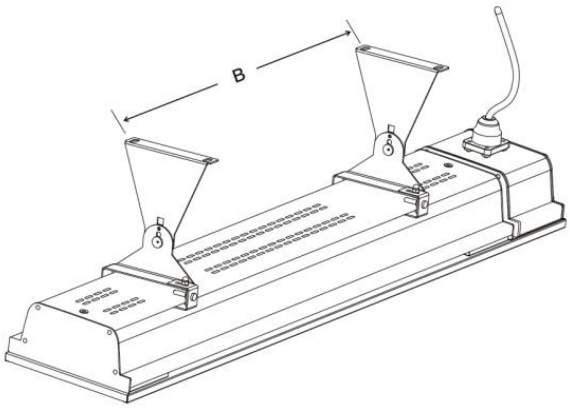

Model No	“B” MINIMALE AFSTAND (mm)
1200W	300 ±20
1500W	500 ±50
1800W	500 ±50
2200W	500 ±50
3000W	650±50

6. Stel de aanpasbare hoek-bevestigingsklemmen in op de gewenste hoek en maak de klemmen vast met een spanner
Bij plafond-installatie zijn de beschikbare bevestigingshoeken beperkt tot uitsluitend 0°, 15° en 30°.
Bij muurbevestiging-installatie zijn de beschikbare bevestigingshoeken beperkt tot uitsluitend 15°, 30° en 45°.

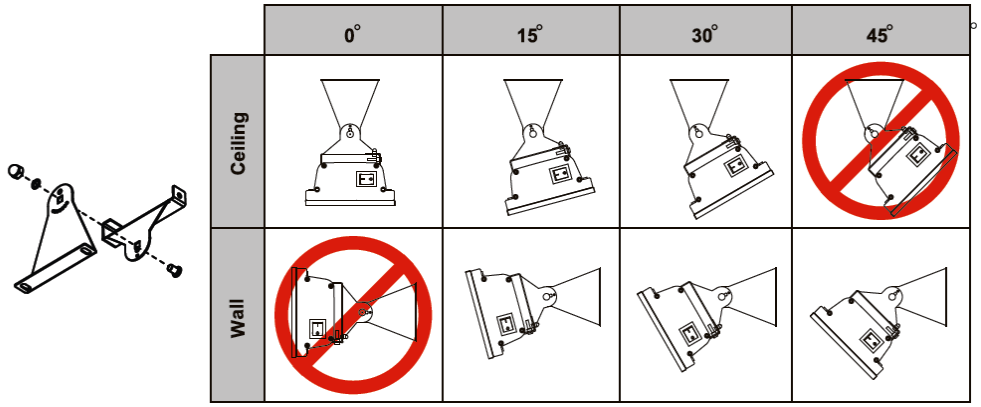

7. Hang de verwarming aan de klemmen en bevestig deze stevig op zijn plaats met de bevestigingsklem vergrendelplaten door de bouten met label A vast te draaien.

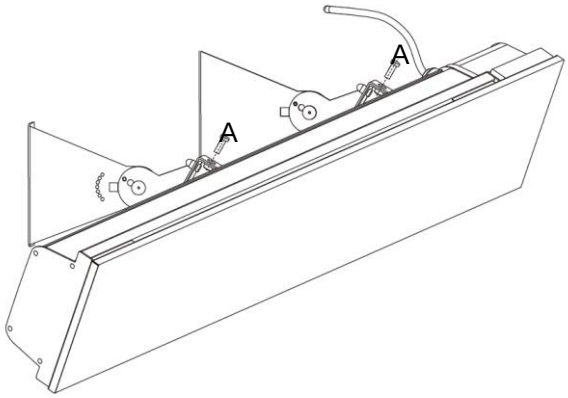

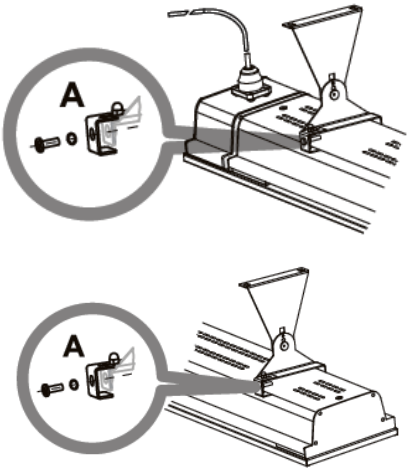

OPMERKING:

Afhankelijk van het materiaal en ontwerp van plafond-structuurelementen moet de verwarming worden vastgemaakt met de juiste tie-wraps. Het gewicht van de verwarming is tot 5.3 kg; de installatie-locatie moet in staat zijn 5 keer het gewicht van de verwarming te dragen. In de holte boven de radiator moet u voor voldoende uitwisseling van lucht voor hittevrijkomst zorgen.

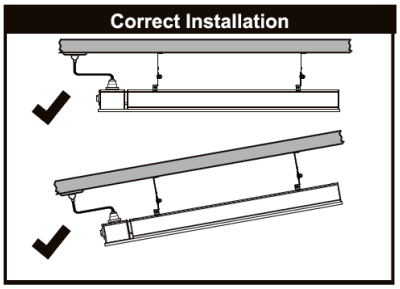

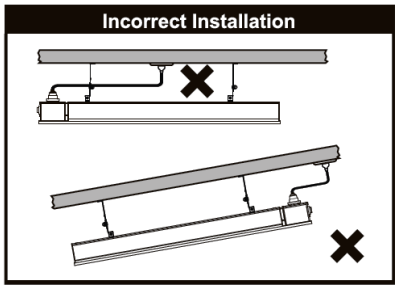

Aansluiting op de hoofdstroom

- De verwarming is ontworpen voor aansluiting op de enkel-fase 230-240V ~ 50Hz elektrische stroomvoorziening uitgerust met aarding.
- Zorg er vóór het aansluiten voor dat de specificaties van de elektrische stroomvoorziening op het aansluitpunt overeenkomen met de enkel-fase 230-240V ~ 50Hz spanning.
- Voor model 1500W moet de stroomvoorziening zijn uitgerust met een automatische stroomonderbreker met C-bochttype (langzame opblaas-zekering) en met nominale stroom niet lager dan 10A. Voor model 1800/2200/3000W moet de stroomvoorziening zijn uitgerust met een automatische stroomonderbreker met C-bochttype (langzame opblaas-zekering) en met nominale stroom niet lager dan 16A. Neem contact op met een erkende servicetechnicus als u niet zeker bent of u een stroomonderbreker in het gebouw hebt geïnstalleerd.
- De stroomvoorziening dient te zijn uitgerust met een automatische stroomonderbreker met nominale stroom niet lager dan 16A.
- De verwarming mag niet worden geplaatst onmiddellijk onder een stopcontact. Het stopcontact mag zich niet bevinden aan de achterkant van de verwarming. Het stopcontact moet zijn gelegen buiten het fysieke looppad van de verwarming om het opbouwen van hitte achter de verwarming te voorkomen.
- Als de verwarming wordt bevestigd op een helling (b.v. gewelfd plafond) zorgt u ervoor te zorgen dat het stopcontact zich op het laagste punt van de verwarming bevindt.

ONDERHOUD

- Ieder onderhoud dient te worden uitgevoerd door een erkende elektricien.

- Tijdens de bediening is het noodzakelijk om periodiek (eens per jaar) het elektrische stroomsnoer en terminal-connectoren te controleren of ze vast zitten.
- Als de behuizing vies wordt, veegt u stof af met een doek en de stralingsplaten moeten worden afgeveegd als ze koud zijn met een vochtige zachte doek.

WAARSCHUWING! Dompel het apparaat nooit onder in water! Levensgevaar!

PROBLEEMOPLOSSING

Mogelijke storingen staan vermeld in onderstaande tabel.

SYMPTOOM	OORZAAK
Verwarmt niet / indicator bediening is uit	Controleer of de stroom is aangesloten en ingeschakeld. Controleer of de verwarming in stand-by modus staat.
Verwarming geurt wanneer voor het eerst gebruikt.	Dit wordt veroorzaakt door olie of stof die is overgebleven na het fabricageproces en stopt na korte tijd.
Vage geur gedurende korte periodes nadat de verwarming is aangezet	Dit is normaal en zou na korte tijd moeten stoppen
Verwarming ruikt na het aanzetten - na langere tijd niet te zijn gebruikt	Ophoping van vuil en stof op de verwarming. Schakel de verwarming uit en laat deze afkoelen en reinig hem vervolgens
Klepperende geluiden als de verwarming wordt aangezet en daarna wordt uitgezet	Dit zijn de uitzettings- en inkrimpingsgeluiden van de metalen componenten van de verwarming en is normaal
Slechte verwarmprestatie	Blootstelling aan extreme omgevingstemperaturen zoals harde wind / excessief oude temperaturen kunnen de verwarmprestaties van een installatie buitenshuis beïnvloeden Unit is niet geïnstalleerd in correcte positie, mogelijk te hoog of verwarming is te klein voor de aanbevolen ruimte.
Er komt een brandgeur en/of vreemde geluiden (anders dan de normale uitzettings- en inkrimpingsgeluiden) uit de unit	Zet de verwarming uit en neem contact op met de verkoper.
Als de geassocieerde stroomonderbreker (veiligheid, aarding) uitvalt of een zekering is opgeblazen	Zet de verwarming af en neem contact op met een erkend installateur
Slechte verwarmprestatie	Onjuist vormgegeven installatie; neem contact op met uw erkende installateur
	Defect verwarmingselement: zet de verwarming uit en neem contact op met verkoper

Verpakking

Verpakkingsmateriaal wordt gekozen met aandacht voor het milieu en kan daarom gerecycled worden.

Omgang met het product na het eind van zijn werkzame levensduur

Het symbool links betekent dat het product stoffen kan bevatten noodzakelijk voor het functioneren van het product maar schadelijk voor het milieu. Het product mag niet worden weggegooid gemengd met algemeen huisafval maar moet worden aangeboden bij daartoe bestemde verzamelpunten voor milieu-recycling. Neem contact op met de plaatselijke overheid voor meer details omtrent uw dichtstbijzijnde verzamelpunt.

BRELG1200

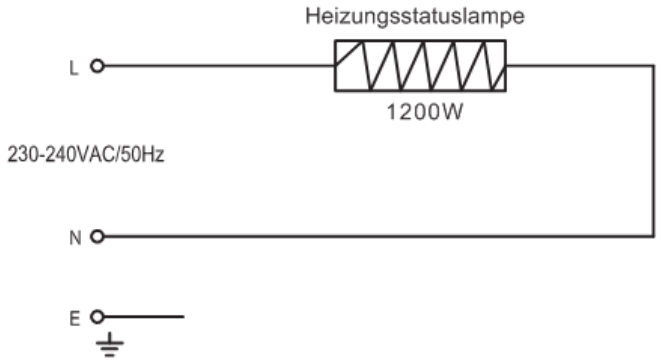

BRELG1200R

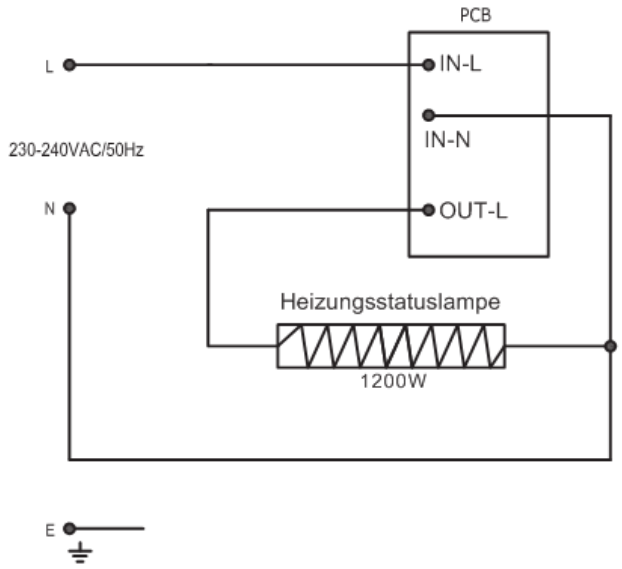

BRELG1500, BRELG1800, BRELG2200

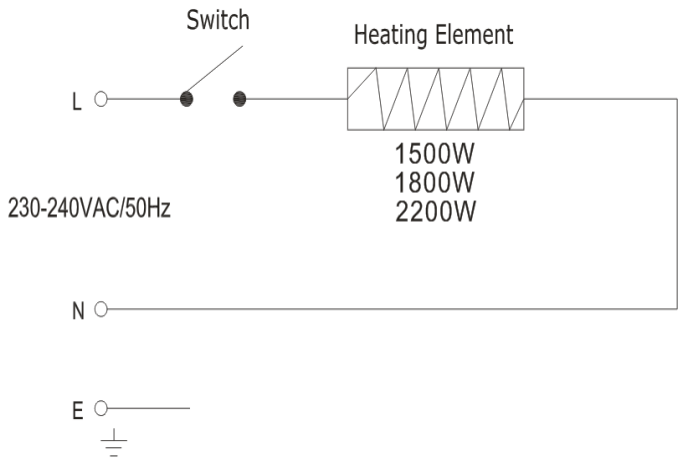

BRELG1500RD, BRELG1800RD, BRELG2200RD

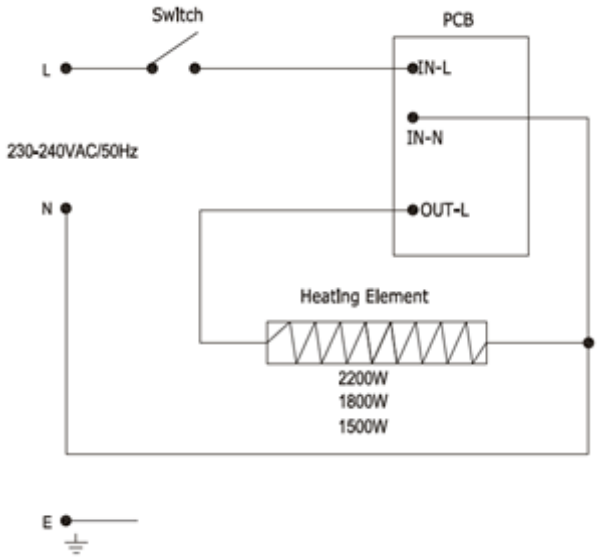

BRELG3000

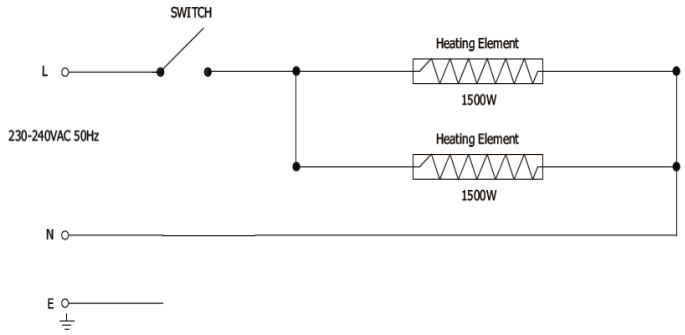
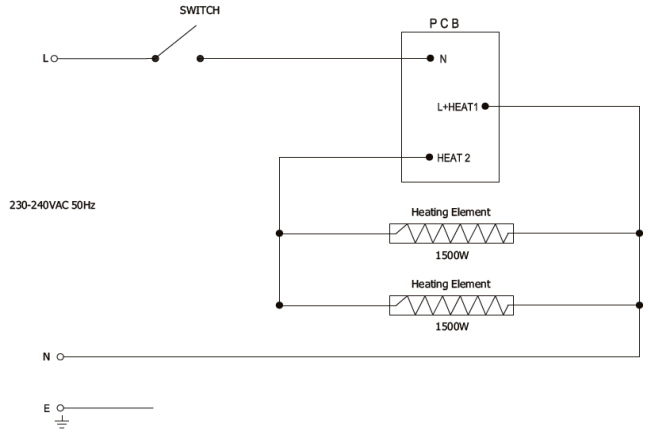
BRELG3000RD